Welte Cardan-Service Weyersheim S.A.S.

CARDAN SERVICE welte-group.com

www.welte-group.com/weyersheim
info.weyersheim@welte-group.com
Tel : 0033 (0)3 88 68 16 18
Fax : 0033 (0)3 88 68 16 67

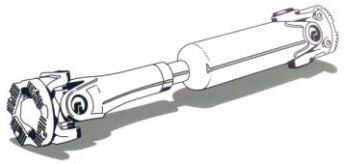

Document à compléter afin de définr une JOINT SIMPLE OU DOUBLE

JOINT DOUBLE

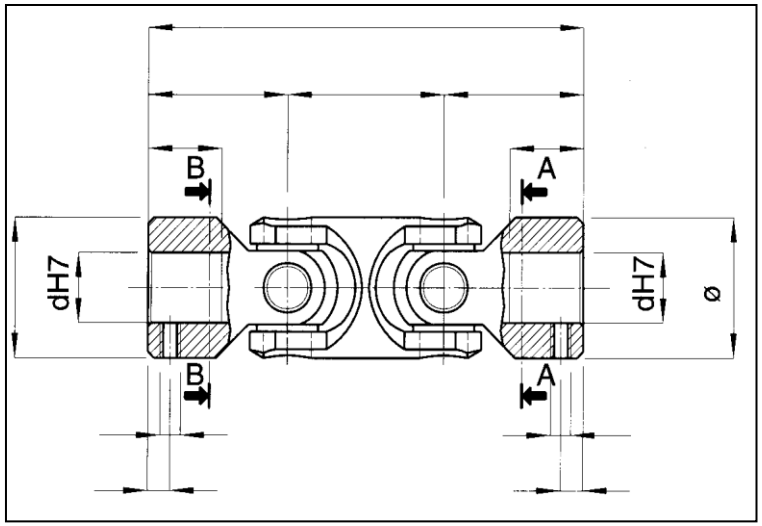

JOINT SIMPLE

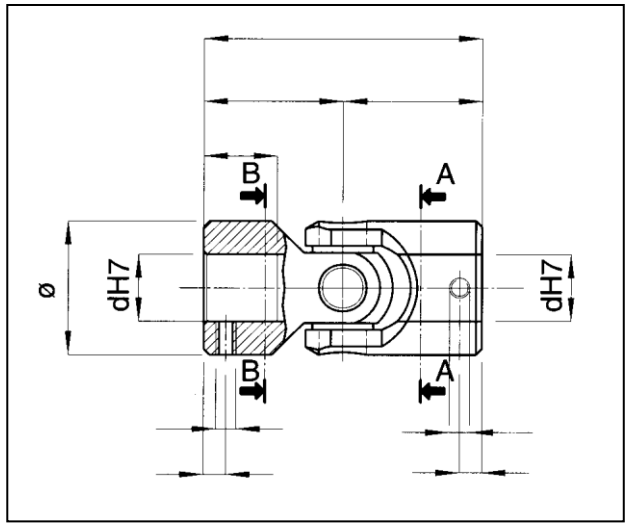

Vitesse de rotation :

Couple :

Angularité :
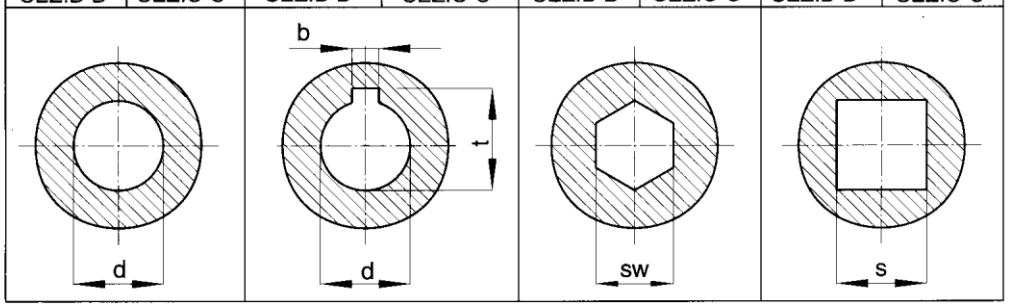
d	d	d	b	t	d	b	t	SW	SW	S	S
SEZ.B-B	SEZ.C-C	SEZ.B-B			SEZ.C-C			SEZ.B-B	SEZ.C-C	SEZ.B-B	SEZ.C-C